ETCHEGOYEN Y CIA SRL
100 años
1921 - 2021

Serie PQ 3.0

Quemadores para flare pipes ó pozos de quema

ETCHEGOYEN
QUEMADORES Y SISTEMAS
FUNDADA EN 1921

Zavaleta 758 (C1437EYP) Buenos Aires - Argentina
Tel. 4911-7985 rot. - Fax. int.212
e-mail: info@etchegoyenycia.com.ar
www.etchegoyenycia.com.ar

Member of CISQ Federation
RINA
CERTIFIED MANAGEMENT SYSTEM
ISO 9001

Matrícula de fabricante de quemadores BVG-047

Descripción General

- Los quemadores para pozos de quema serie PQ 3.0 están especialmente diseñados para quemar cualquier tipo de gas que deba ventearse.

- **Tamaños y capacidades:**

Tamaños	140-4	280-6	500-8	770-10	1100-12
	1514-14	1980-16	2500-18	3100-20	
El primer número indica la capacidad en miles de S/m3/dia de GN a 0,2 barg a pie de Tip					
El segundo número indica el diámetro de conexión en pulgadas de una brida ANSI 150					

- La zona expuesta al fuego, esta construida en AISI 310, no así su brida de conexión que es acero A105 perforada según ANSI 150.

- En caso de necesitarse encendido a distancia y sistema de presencia de llama, la instalación se complementa con los accesorios que muestra el dibujo y que son:

  a) Nuestra serie MAG-3 que permite el encendido del piloto a distancia - mecha gaseosa - sin ningún dispositivo eléctrico expuesto a la intemperie o radiación de llama.
  b) Nuestra serie AVISA NO-SI utilizada como aviso de llama de piloto encendida, siendo su característica sobresaliente el poder cambiar y posicionar el sensor de llama desde la base de la chimenea, independientemente de su altura.

- El conjunto es apto para intemperie.

- El sistema de encendido puede funcionar con GN o GLP y puede ser con aire natural: inspiración; o aire a presión: aspiración.

- La alimentación de corriente eléctrica, en la amplia gama de 12vcc a 220vca.

Instalación típica válida para flare pipe ó pozo de quema

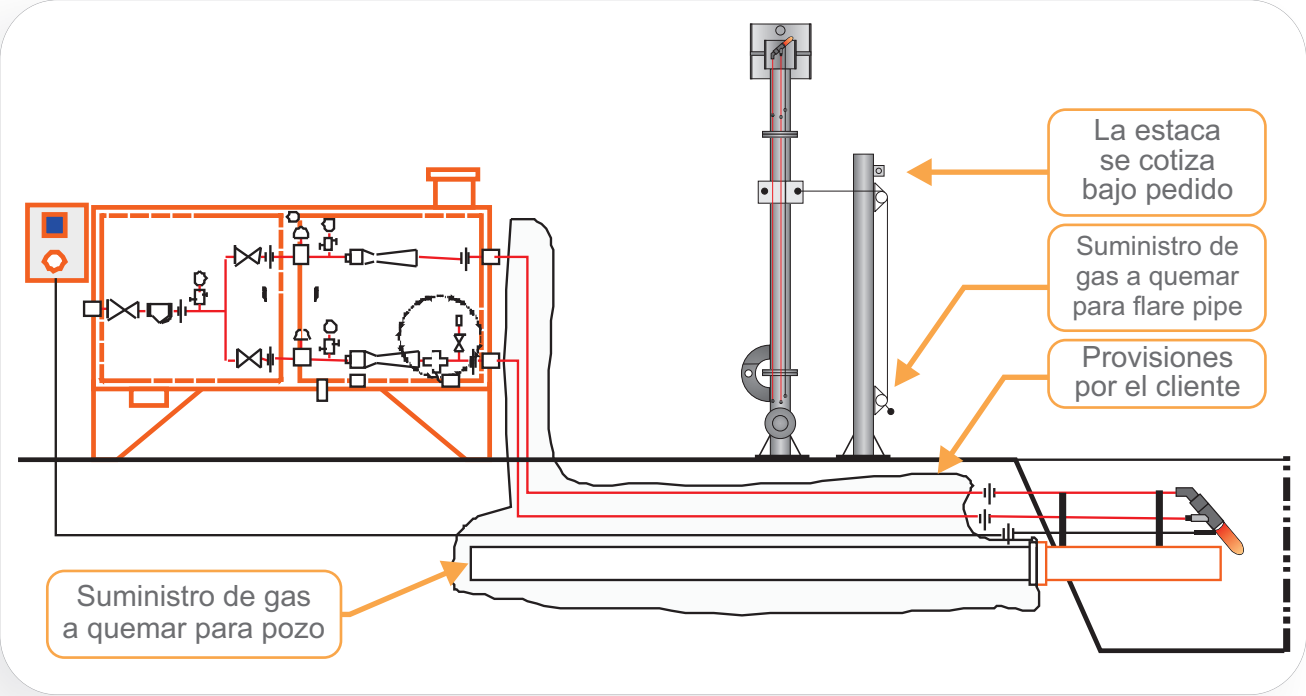

Fecha: Rev.4: 25-04-2022

ETCHEGOYEN QUEMADORES Y SISTEMAS
Etchegoyen y Cía. S.R.L. Zavaleta 758 (C1437EYP) Ciudad Autónoma de Buenos Aires - República Argentina
Tel. 4911.7985 / Fax. int.212 e-mail: info@etchegoyenycia.com.ar www.etchegoyenycia.com.ar